marantz®

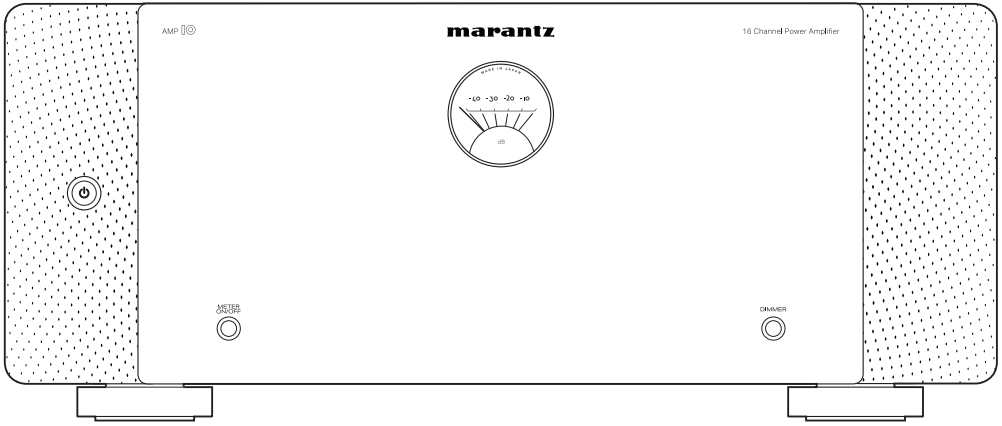

AMP | Etapa de Potencia

Manual del usuario

Accesorios **5**
Funciones **6**
Sonido de gran calidad 6
Alto rendimiento 6
Nombres y funciones de las piezas **7**
Panel delantero 7
Panel trasero 9

Conexiones

Preparativos **13**
Altavoces 13
Preamplificador 15
Ejemplo de variación de conexión **16**
Conexión de un preamplificador **17**
Ejemplos de conexiones para el preamplificador Marantz AV 10 17
Conexión de amplificación dual 19
Conexión BTL 20
Conexión de un dispositivo de control externo **21**
Conectores AMP CONTROL 21
Conectores REMOTE CONTROL 22
Conector FLASHER IN 23
Conectores DC CONTROL 24
Ajuste de la función de modo de espera automático **26**
Conexión del cable de alimentación **27**

Reproducción

Funcionamiento básico **29**
Encendido 29
Poner en marcha el modo de espera 29
Activar o desactivar la visualización del medidor de nivel **30**
Cambiar el brillo de la iluminación **31**

Consejos

Resolución de problemas **32**
El equipo no se enciende/El equipo se apaga 33
No se reproduce sonido 34

Restablecer los valores predeterminados 35

Apéndice

Explicación de términos 36

Especificaciones

Especificaciones 37
Indice alfabético 39

Le damos las gracias por la adquisición de este producto Marantz.
Para garantizar un funcionamiento correcto, lea atentamente las instrucciones de este manual del usuario antes de utilizar el producto.
Después de leerlas, asegúrese de guardar el manual para futura referencia.

Accesorios

Compruebe que el producto va acompañado de las piezas siguientes.

Guía de inicio rápido	Instrucciones de seguridad	Cable de alimentación	Cable conector del mando a distancia	Cable conector del AMP control
Llave del terminal del altavoz				

Funciones

Sonido de gran calidad

- **Módulo amplificador de potencia de conmutación de 16 canales**
  Un amplificador de potencia de conmutación se utiliza para conseguir una salida de alta potencia de 200 W por canal (8 Ω, 1 kHz, T.H.D.: 0,05 %, accionamiento de 2 canales). Para asegurar un rendimiento excelente, se produce una distorsión mínima en todas las frecuencias. Además, hay un pequeño cambio en la características de frecuencia debido a la impedancia del altavoz. Este sistema se combina con un circuito preamplificador de alta velocidad con un HDAM para reproducir con precisión los finos matices de fuentes de audio DSD y de alta resolución.
- **Amplificador de re alimentación en corriente**
  Esta unidad cuenta con un amplificador de realimentación en corriente de alta velocidad para amplificar con precisión las señales de dispositivos de sonido HD como reproductores de Blu-ray disc. El amplificador de realimentación en corriente de alta velocidad también proporciona una reproducción natural del campo de sonido.
- **Componentes de alta calidad de sonido**
  Cada componente del circuito está diseñado para asegurar un sonido de alta calidad, incluyendo resistencia MELF de sonido de gran calidad y un condensador electrolítico.
- **Chasis de doble capa**
- **Conectores de altavoz de latón mecanizado de alta calidad**

Alto rendimiento

- **Cambie entre UNBALANCED RCA y BALANCED XLR**
  Puede elegir entre dos canales de entrada: entrada UNBALANCED RCA o BALANCED XLR.
- **Función de ajuste de conexión BI-AMP/BTL**
  Puede configurar la conexión bi-amp y BTL para el amplificador de potencia de ambos canales sin necesidad de conectar un cable adicional desde el preamplificador.
  La conexión BI-AMP evita las interferencias de fuerza contraelectromotriz, ya que el woofer y el tweeter están alimentados por amplificadores de potencia separados. La conexión BTL (puenteada) proporciona una alta capacidad de rendimiento, ya que los terminales positivo y negativo de los altavoces se alimentan directamente según los niveles de salida del amplificador de potencia. Además, la corriente inducida de los altavoces no pasa directamente al circuito de tierra. Esto estabiliza el potencial de tierra en el que se basa la amplitud, lo que reduce el ruido y la interferencia entre los circuitos para conseguir una amplitud precisa.
- **Función AMP CONTROL**
  Al conectar esta unidad al Preamplificador Marantz AV 10 con un conector AMP CONTROL mediante el cable incluido, puede controlar el funcionamiento de ambas unidades simultáneamente como, por ejemplo, controlar los ajustes de alimentación o de la pantalla de iluminación. La conexión al AV 10 es una conexión a tierra flotante que no crea un bucle de masa, lo que reduce los impactos adversos en la calidad del sonido.
- **Otras funciones**
  Equipado con entrada flash IR que admite instalaciones personalizadas, y terminales de entrada y salida de activación DC.

Nombres y funciones de las piezas

Panel delantero

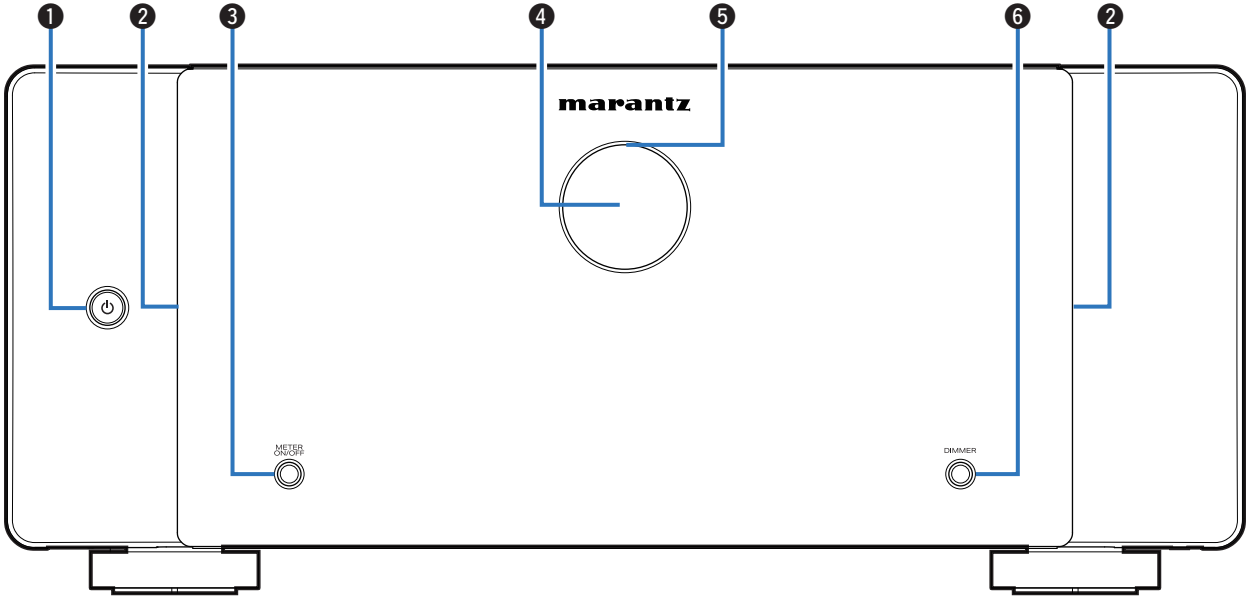

Para obtener información, consulte la página siguiente.

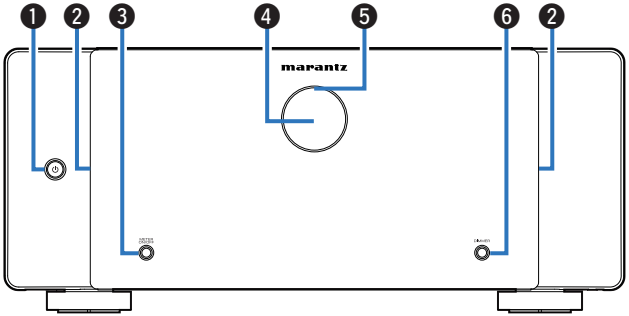

❶ **Botón de alimentación (⏻)**
Permite encender y apagar la unidad (modo de espera). (☞ p. 29)

❷ **Iluminación**
Se ilumina al encender la unidad. El brillo de la iluminación se puede cambiar pulsando DIMMER.

❸ **Botón METER ON/OFF**
Activa o desactiva la visualización del medidor de nivel y la iluminación del medidor. (☞ p. 30)

❹ **Medidor de nivel**
Muestra el nivel de la señal de entrada a través del canal 1. Se puede desactivar pulsando METER ON/OFF.

❺ **Indicador del circuito de protección**
Parpadea cuando el circuito de protección se encuentra en funcionamiento. (☞ p. 33)

❻ **Botón DIMMER**
Pulse este botón para cambiar el brillo de la iluminación. (☞ p. 31)

Panel trasero

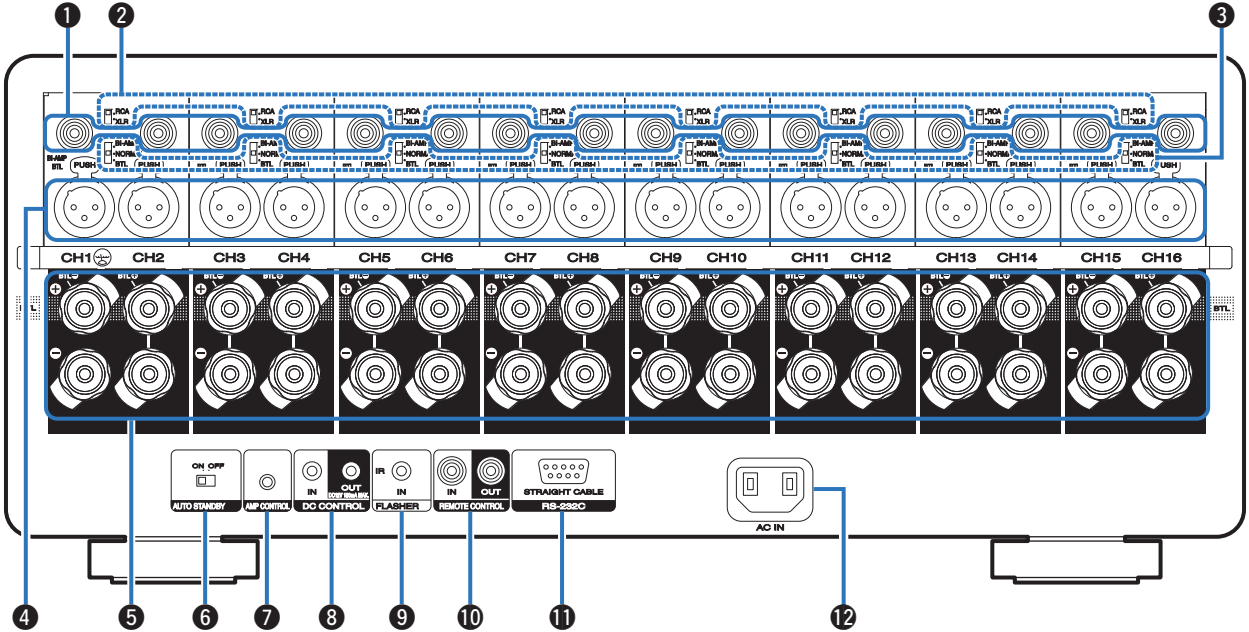

Para obtener información, consulte la página siguiente.

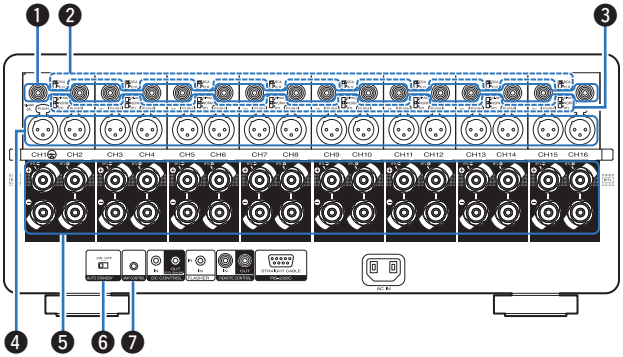

❶ **Conectores de INPUT UNBALANCED RCA**
Se utilizan para conectar el preamplificador con conectores de salida UNBALANCED RCA.

❷ **Selector de INPUT RCA/XLR**
Cambia según el conector empleado para conectar al preamplificador (UNBALANCED RCA o BALANCED XLR).

❸ **Selector NORMAL/BI-AMP/BTL**
Puede configurar la conexión bi-amp y BTL para el amplificador de potencia de los dos canales.

❹ **Conectores BALANCED XLR INPUT**
Se utiliza para conectar un preamplificador con conectores de salida BALANCED XLR.

❺ **Terminales de altavoces (SPEAKERS)**
Sirven para conectar los altavoces. (☞ p. 17)

❻ **Selector AUTO STANDBY**
Cuando la función de modo de espera automático se ajusta en “ON”, la alimentación de esta unidad entra automáticamente en el modo de espera tras 15 minutos sin señal de entrada e inactividad. (☞ p. 26)

❼ **Conectores AMP CONTROL**
Utilícelos para conectar un preamplificador Marantz con conectores AMP CONTROL. Esto permite realizar operaciones simultáneamente en esta unidad y el preamplificador como, por ejemplo, apagar la unidad o ponerla en modo de espera y ajustar el brillo de la iluminación. (☞ p. 21)

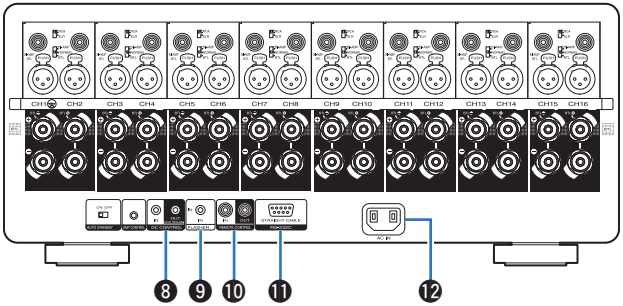

❽ **Conectores DC CONTROL**
Sirve para conectar dispositivos equipados con la función de activación de salida. (☞ p. 24)

❾ **Conector FLASHER IN**
Se utiliza para conectar los repetidores de IR disponibles en el mercado (se venden por separado). (☞ p. 23)

❿ **Conectores REMOTE CONTROL**
Se utilizan para conectar un producto Marantz que esté equipado con terminales REMOTE CONTROL. Utilícelos cuando quiera controlar esta unidad con un mando a distancia. (☞ p. 22)

⓫ **Conector RS-232C**
Se utiliza para conectar dispositivos controladores de automatización del hogar provistos de conectores RS-232C. Consulte el manual del propietario del controlador de automatización doméstico para obtener más información sobre el puerto serie de esta unidad.
Antes de hacerlo realice la operación descrita a continuación.

① Conecte la alimentación de esta unidad.
② Desconecte la alimentación de esta unidad desde el controlador externo.
③ Compruebe que esta unidad se encuentra en modo de espera.

⓬ **Entrada de CA (AC IN)**
Sirve para conectar el cable de alimentación. (☞ p. 27)

NOTA

- No toque los pines internos de los conectores en el panel trasero. La descarga electrostática puede ocasionar daños permanentes a la unidad.

Contenido

Preparativos	13
Ejemplo de variación de conexión	16
Conexión de un preamplificador	17
Conexión de un dispositivo de control externo	21
Ajuste de la función de modo de espera automático	26
Conexión del cable de alimentación	27

NOTA

- No conecte el cable de alimentación hasta que se hayan completado todas las conexiones.
- No junte los cables de alimentación con los cables de conexión en un mismo mazo. De lo contrario, se podrían ocasionar zumbidos o ruido.

Cables necesarios para las conexiones

Utilice los cables necesarios en función de los dispositivos que quiera conectar.

Cable para altavoz	
Cable de audio	
Cable XLR	

Preparativos

Altavoces

En esta sección se explica cómo conectarlos mediante los ejemplos típicos.

NOTA

- Desconecte el enchufe de esta unidad de la alimentación de la toma de corriente antes de conectar los altavoces.
- Conecte los cables de los altavoces de manera que no sobresalgan de los terminales de altavoces. El circuito de protección puede activarse si los alambres de los cables hacen contacto con el panel trasero o si los lados + y - hacen contacto entre sí. (“Circuito de protección” (☞ p. 36))
- Nunca toque los terminales del altavoz mientras la alimentación eléctrica está conectada. Si lo hace, puede provocar una descarga eléctrica.
- Utilice altavoces que tengan una impedancia de 4 a 16 Ω/ohm.

■ Conexión de los cables para los altavoces

Compruebe cuidadosamente los canales izquierdo (L) y derecho (R) y las polaridades + (rojo) y – (negro) de los altavoces que va a conectar a esta unidad, y asegúrese de conectar los canales y las polaridades correctamente.

1 **Quite aproximadamente 15 mm del revestimiento del extremo del cable de altavoz y enrolle firmemente el conductor interior del cable o conectele un terminal.**

2 **Coloque la llave del terminal del altavoz en el terminal del altavoz.**

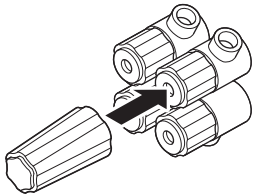

3 **Gire el terminal de altavoz en el sentido contrario a las agujas del reloj para soltarlo.**

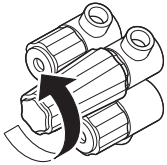

4 **Inserte el alambre del cable de altavoz en el terminal de altavoz.**

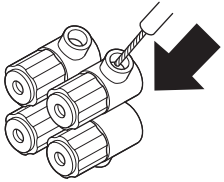

5 **Gire el terminal de altavoz en el sentido de las agujas del reloj para apretarlo.**

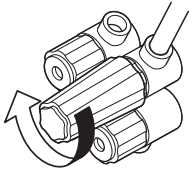

- La llave del terminal del altavoz contiene un imán integrado que permite fijarla al panel trasero. Después de conectar los altavoces, guárdela en la caja para accesorios incluida o en cualquier otro lugar seguro.

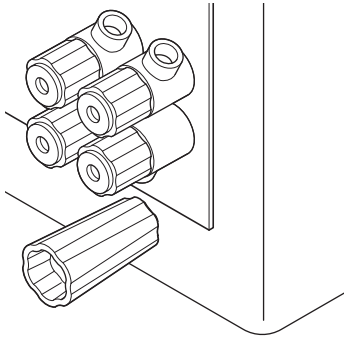

Preamplificador

- Conecte un extremo del cable a los terminales de entrada de esta unidad y el otro a los terminales de salida del preamplificador (vendido por separado).
- Esta unidad tiene conectores UNBALANCED RCA y BALANCED XLR. Seleccione los conectores adecuados para el preamplificador que va a utilizar y cambie la configuración del selector RCA o XLR en esta unidad. Si el preamplificador tiene ambos tipos de conectores, se puede usar cualquiera de los dos.

【Disposición de los PIN del conector XLR】

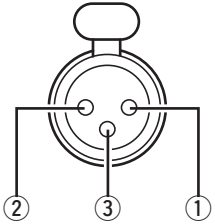

① GND (Tierra)
② HOT (caliente)
③ COLD (frío)

La disposición de los PIN en este dispositivo usa el método europeo.
En el método de EE. UU., ② está COLD, y ③ está HOT.
Cuando conecte un dispositivo que utiliza la disposición estadounidense de los PIN, sustituya los tapones ② y ③ de un lado del cable equilibrado.

NOTA

- No provoque cortocircuitos en los HOT y GND o COLD y GND para el uso.
- Retire el enchufe de esta unidad de la toma de corriente antes de conectar el preamplificador. Apague también el dispositivo que vaya a conectar.

Ejemplo de variación de conexión

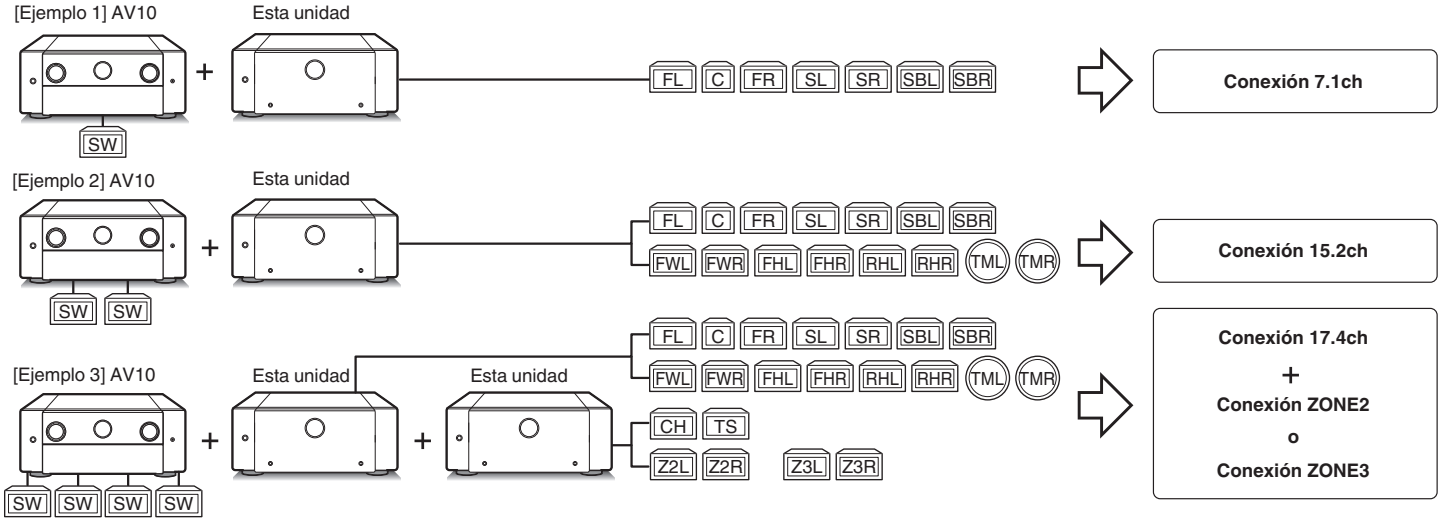

FL Altavoz delantero (I)	FR Altavoz delantero (D)	C Altavoz central	SL Altavoz surround (I)	SR Altavoz surround (D)
SW Subwoofer	SBL Altavoz surround trasero (I)	SBR Altavoz surround trasero (D)	FWL Altavoz ancho delantero (I)	FWR Altavoz ancho delantero (D)
FHL Altavoz de altura frontal (I)	FHR Altavoz de altura frontal (D)	RHL Altavoz de altura trasero (I)	RHR Altavoz de altura trasero (D)	TML Altavoz superior medio (I)
TMR Altavoz superior medio (D)	CH Altavoz de altura central	TS Altavoz surround superior	Z2L Altavoz ZONE2 (I)	Z2R Altavoz ZONE2 (D)
Z3L Altavoz ZONE3 (I)	Z3R Altavoz ZONE3 (D)			

Conexión de un preamplificador

Ejemplos de conexiones para el preamplificador Marantz AV 10

■ Conectando el conector UNBALANCED RCA PRE OUT

Si utiliza conectores UNBALANCED RCA, cambie la configuración del selector de INPUT RCA/XLR a “RCA”. Ajuste el selector NORMAL/BI-AMP/BTL a “NORMAL”.

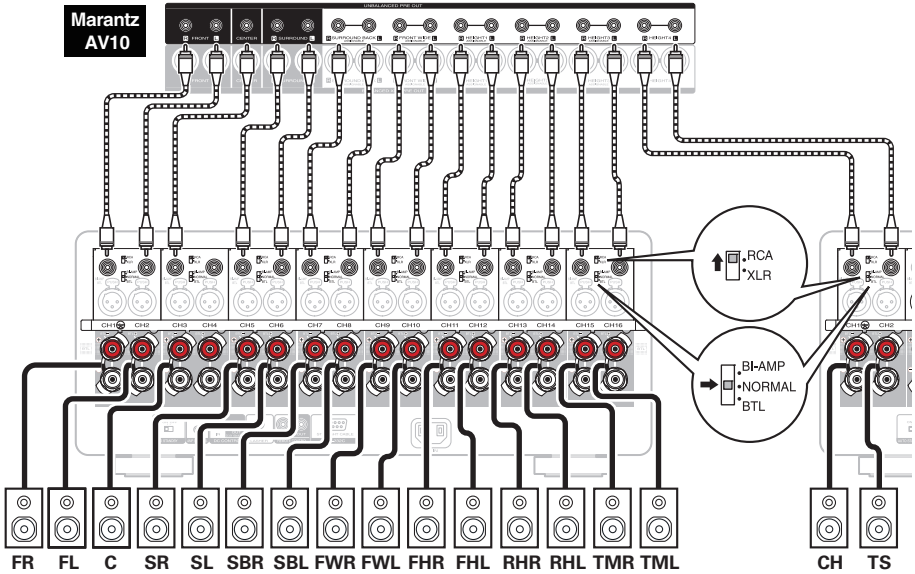

NOTA

- Asegúrese de configurar los ajustes del selector de INPUT RCA/XLR y del selector NORMAL/BI-AMP/BTL antes de encender la unidad. Si intenta cambiar estos ajustes después de encender la unidad, no se cambiarán.

■ Conectando el conector BALANCED XLR PRE OUT

Si utiliza conectores BALANCED XLR, cambie el selector de INPUT RCA/XLR de esta unidad a “XLR”. Ajuste el selector NORMAL/BI-AMP/BTL a “NORMAL”.

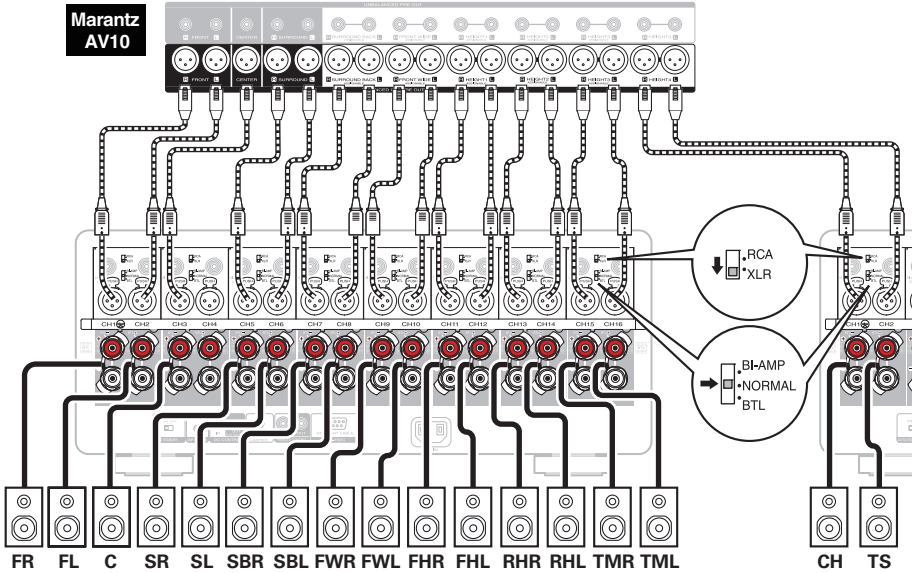

NOTA

- Asegúrese de configurar los ajustes del selector de INPUT RCA/XLR y del selector NORMAL/BI-AMP/BTL antes de encender la unidad. Si intenta cambiar estos ajustes después de encender la unidad, no se cambiarán.

Conexión de amplificación dual

La conexión de amplificación dual es un método usado para conectar distintos amplificadores en el terminal del tweeter y en el terminal del woofer de un altavoz compatible con la amplificación dual. Esta conexión permita que fluya contra EMF (energía devuelta sin que salga) desde los graves a los agudos sin afectar la calidad de sonido, produciendo una calidad de sonido mayor.

Ejemplo: uso de los canales 1 y 2 como bi-amp

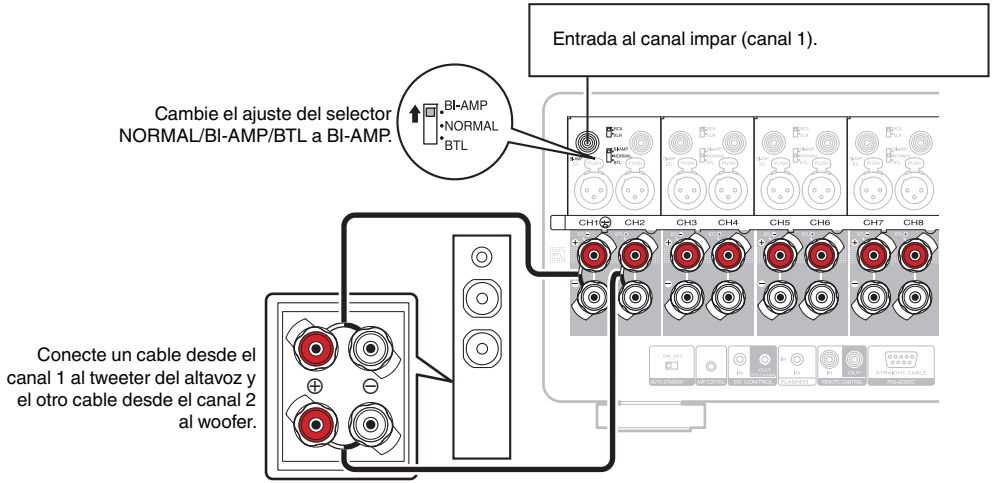

NOTA

- Al realizar reproducción con biamplificación, retire las tarjetas (alambres) de cortocircuito de los terminales de altavoces.
- Asegúrese de configurar el selector NORMAL/BI-AMP/BTL antes de encender la unidad. Si intenta cambiar estos ajustes después de encender la unidad, no se aplicarán.

Conexión BTL

La conexión BTL utiliza dos canales para alimentar un altavoz. Se utilizan dos amplificadores de potencia para emitir señales de contrafase desde una señal de entrada, lo que permite una reproducción potente del sonido.

Ejemplo: uso de los canales 1 y 2 para la conexión BTL

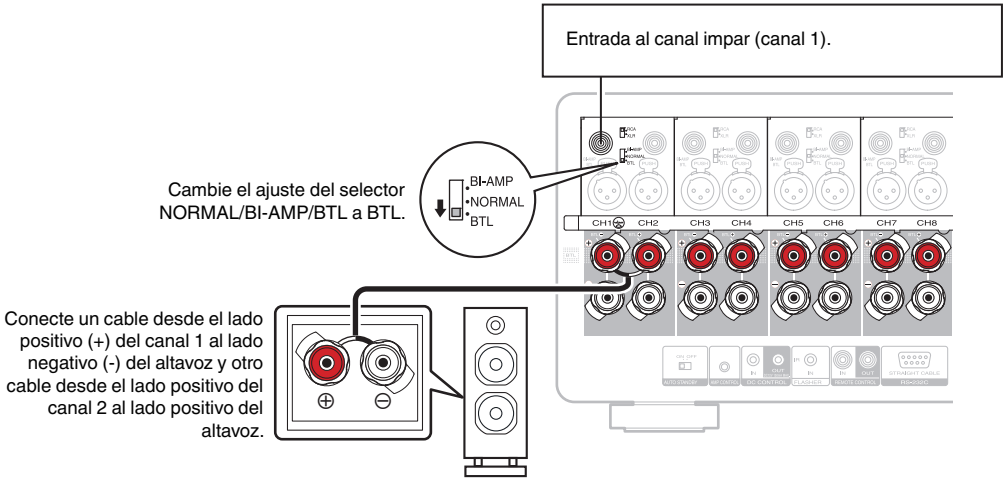

NOTA

- Asegúrese de configurar el selector NORMAL/BI-AMP/BTL antes de encender la unidad. Si intenta cambiar estos ajustes después de encender la unidad, no se aplicarán.

Conexión de un dispositivo de control externo

Conectores AMP CONTROL

Puede conectar esta unidad a un preamplificador Marantz AV 10 con un conector AMP CONTROL utilizando el cable de control y realizar las siguientes operaciones para ambas unidades simultáneamente.

- Cuando se enciende el preamplificador o se pone en modo de espera, esta unidad se enciende o se pone en modo de espera también.
- Cuando se ajusta el brillo de la pantalla del preamplificador, el mismo ajuste se aplica a la iluminación de esta unidad

[Ejemplo] AV10

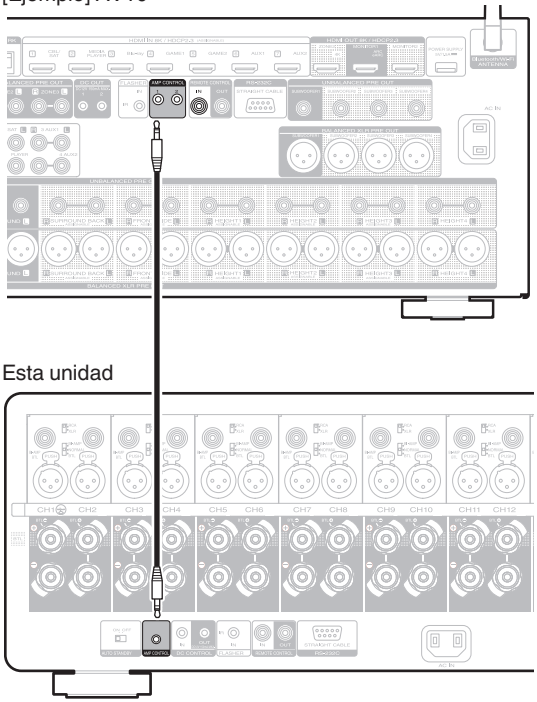

Conectores REMOTE CONTROL

Cuando conecte un preamplificador Marantz AV 10, puede cambiar la alimentación de esta unidad a ON/STANDBY junto con la fuente de alimentación eléctrica del AV 10.
Para obtener más información, consulte el manual del usuario del AV 10.

[Ejemplo] AV10

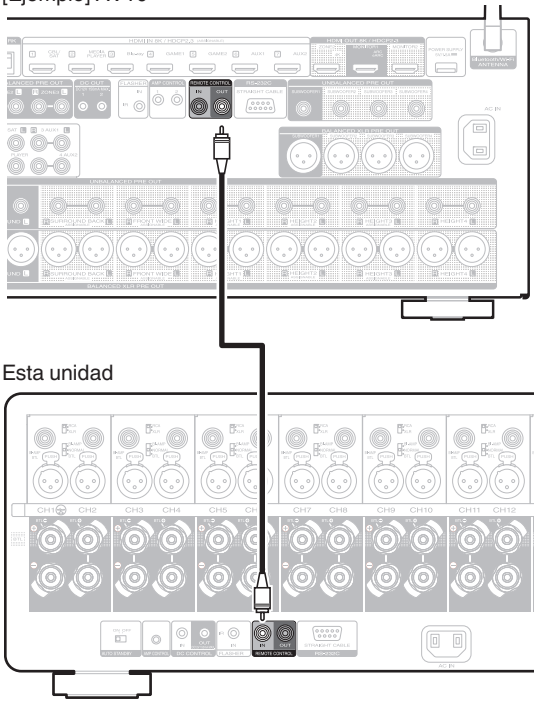

Conector FLASHER IN

Si se conecta un repetidor de IR disponible en el mercado (se vende por separado) al conector FLASHER IN de esta unidad, se pueden realizar operaciones de control remoto incluso si esta unidad está instalada en un lugar donde la señal del mando a distancia puede no llegar, como en un armario.

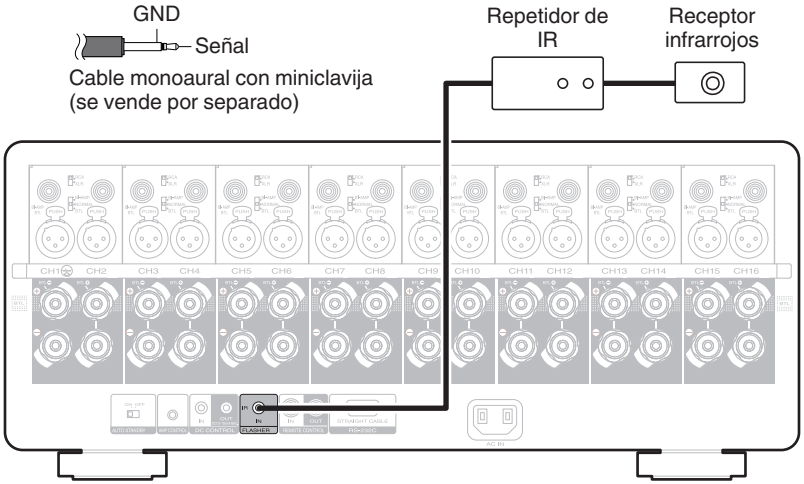

Conectores DC CONTROL

■ Conector DC CONTROL OUT

Al conectar un dispositivo con conector DC CONTROL IN, el encendido/modo de espera del dispositivo conectado se puede controlar a través de una operación enlazada con esta unidad.

El conector DC CONTROL OUT emite una señal eléctrica de 12 V DC/150 mA como máximo.

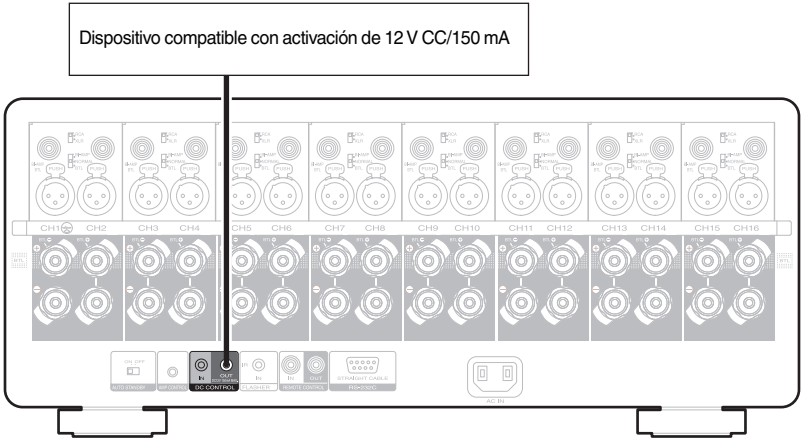

NOTA

- Utilice un cable monoaural con miniconector para conectar los conectores DC OUT. No utilice un cable estéreo con miniconector.
- Si el nivel de entrada de activación admisible del dispositivo conectado es superior a 12 V CC/150 mA, o se ha cortocircuitado, no será posible utilizar el conector DC OUT. En ese caso, apague la unidad y desconéctela.

Conector DC CONTROL IN

Se utiliza cuando se conecta una unidad que tiene un conector DC CONTROL OUT a este dispositivo y se vinculan los modos ON/STANDBY del dispositivo conectado con los modos ON/STANDBY de esta unidad.
Para obtener más información, consulte el manual de instrucciones del dispositivo conectado.

NOTA

- Cuando se introduce un voltaje de 5-15 V al conector DC CONTROL IN, esta unidad se enciende.
  Sin embargo, introducir voltaje fuera de dicho rango dañará esta unidad.

[Ejemplo] AV10

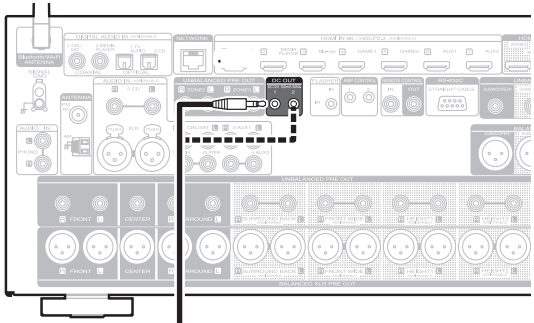

Esta unidad

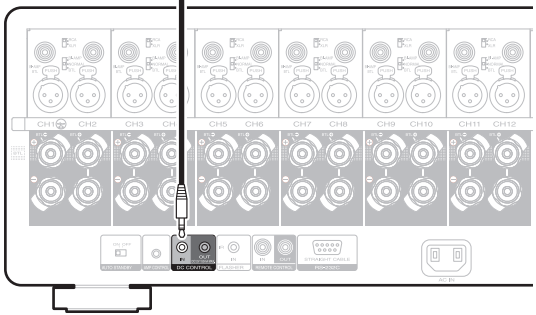

Ajuste de la función de modo de espera automático

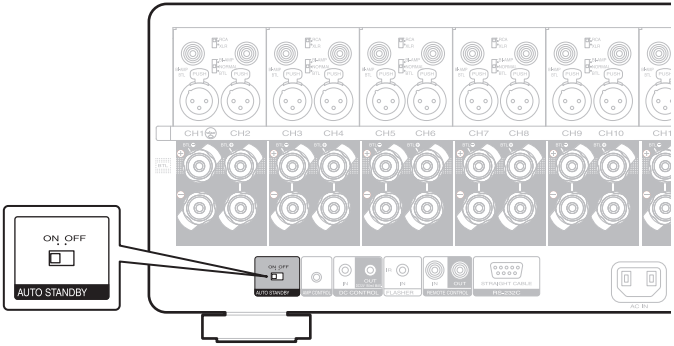

Cuando la función de modo de espera automático se ajusta en “ON”, la alimentación de esta unidad entra automáticamente en el modo de espera tras 15 minutos sin señal de entrada e inactividad.

Para utilizar la función de modo de espera automático, ajuste el selector AUTO STANDBY a “ON”.

El ajuste predeterminado es “ON”.

Conexión del cable de alimentación

Después de completar todas las conexiones, introduzca el enchufe en la alimentación de la toma de corriente.

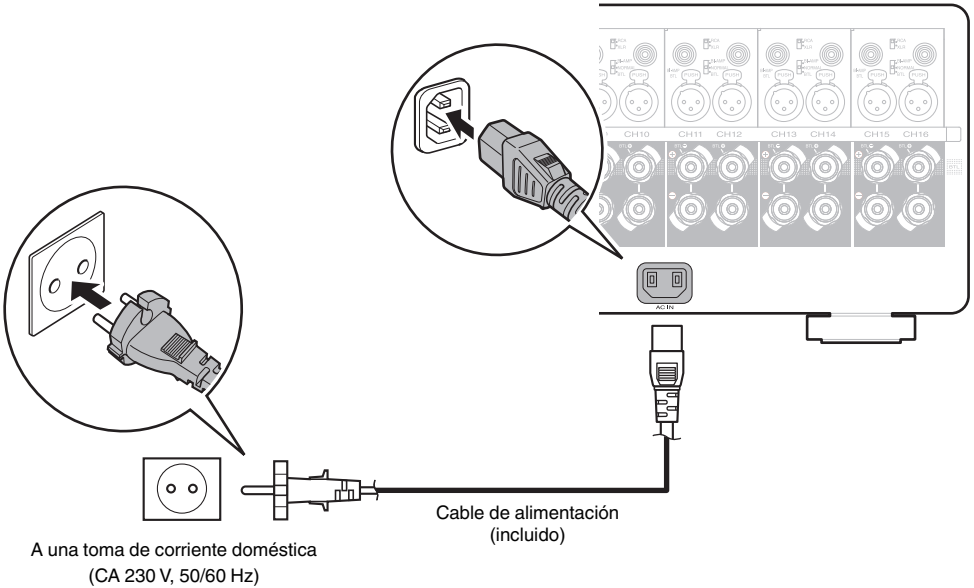

■ Contenido

Funcionamiento básico

Encendido 29
Poner en marcha el modo de espera 29

Funciones útiles

Desactivación de la visualización del medidor 30
Cambiar el brillo de la iluminación 31

Funcionamiento básico

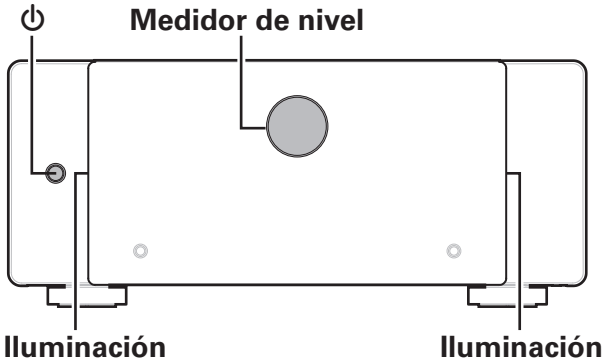

Encendido

1 Pulse ⏻ para encender la unidad.

El medidor de nivel y la iluminación se encienden.

NOTA

- Cuando encienda la unidad, baje el control del volumen de los dispositivos conectados al mínimo.

Poner en marcha el modo de espera

1 Pulse ⏻.

La unidad cambia al modo de espera.

NOTA

- Incluso si la unidad se cambia al modo de espera, algunos de los circuitos todavía permanecen activos. Si no va a utilizar la unidad durante una periodo de tiempo prolongado (por vacaciones, etc.), retire el enchufe de la toma de corriente de la pared.
  Además, para evitar accidentes inesperados, asegúrese de que el enchufe está situado en un lugar donde se pueda retirar en cualquier momento.

- Puede conectar esta unidad a un preamplificador Marantz AV 10 con un conector CONTROL AMP mediante el cable incluido y realizar operaciones en ambas unidades simultáneamente como, por ejemplo, apagar o encender las unidades. (☞ p. 21)

Activar o desactivar la visualización del medidor de nivel

Cuando esta unidad está encendida, la luz de fondo se ilumina y el nivel se muestra según la señal de entrada del canal 1. La visualización del medidor se puede desactivar cuando no necesite luz como, por ejemplo, para dormir.

El ajuste predeterminado es “Activado”.

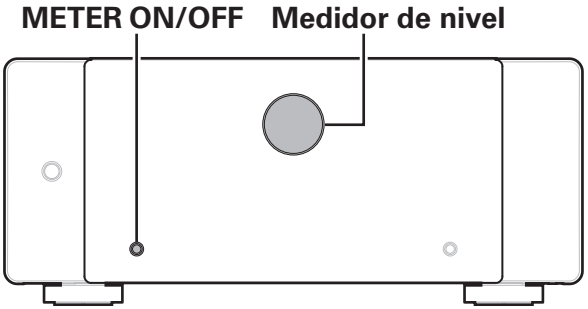

1 **Pulse METER ON/OFF.**

Este botón cambia la visualización del medidor de nivel de activada a desactivada.

Cambiar el brillo de la iluminación

El brillo de la iluminación se puede ajustar en cuatro niveles. Si se desactiva la iluminación, se reduce el ruido que podría afectar a la reproducción, con lo que se consigue un sonido de alta calidad.

El ajuste predeterminado es el nivel máximo de brillo de la iluminación.

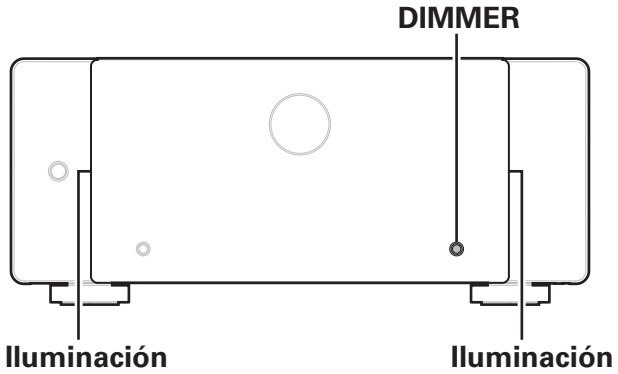

1 **Pulse DIMMER.**

- Este botón cambia los niveles de brillo de la iluminación.

Resolución de problemas

Si se produce algún problema, siga primero los pasos siguientes:

1. **¿Las conexiones están correctamente hechas?**
2. **¿Se está utilizando el equipo de acuerdo con las instrucciones del Manual del usuario?**
3. **¿Los otros componentes funcionan correctamente?**

Si esta unidad no funciona correctamente, compruebe los síntomas correspondientes en esta sección.

Si los síntomas no coinciden con ninguno de los descritos aquí, consulte con su vendedor, ya que podría deberse a un fallo en esta unidad. En este caso, desconecte la alimentación eléctrica inmediatamente y póngase en contacto con la tienda donde compró esta unidad.

El equipo no se enciende/El equipo se apaga

El equipo no se enciende.

- Compruebe si se ha introducido correctamente el enchufe en la toma de corriente. (☞ p. 27)

El equipo se apaga automáticamente.

- La función de modo de espera automático está ajustada en “ON”. La unidad pasa al modo de espera tras 15 minutos de inactividad o sin señal de entrada. Para desactivar la función de modo de espera automático, ajuste el selector AUTO STANDBY a OFF. (☞ p. 26)

La unidad se apaga inmediatamente cuando se enciende.

- El circuito de protección se ha activado. Desenchufe la unidad de la toma de corriente, déjela al menos 1 minuto y vuelva a enchufarla. (☞ p. 36)

La unidad se apaga y el indicador del circuito de protección emite un parpadeo largo y cuatro parpadeos cortos en naranja.

- Debido al aumento de temperatura en el interior de esta unidad, el circuito de protección se ha activado. Apague el equipo y espere una hora más o menos hasta que esta unidad se enfríe lo suficiente. Luego, conecte la alimentación de nuevo. (☞ p. 36)
- Reinstale esta unidad en un lugar bien ventilado.
- Utilice los altavoces con la impedancia especificada. (☞ p. 13)
- Compruebe la conexión del altavoz. Puede que se haya activado el circuito de protección porque el conductor interno del cable para altavoz haya entrado en contacto con otro conductor, o que un conductor interno se haya desconectado del conector y haya entrada en contacto con el panel trasero de esta unidad. Después de desenchufar el cable de alimentación, realice acciones correctivas como volver a enrollar bien el conductor interno del cable o arreglar el conector. Después, vuelva a conectar el cable. (☞ p. 13)
- Baje el volumen en el amplificador conectado a esta unidad e inserte el enchufe de nuevo.

La unidad se apaga y el indicador del circuito de protección muestra un parpadeo largo y cinco parpadeos cortos de color naranja

- El circuito de protección se encuentra en funcionamiento. En este caso, retire el enchufe de la toma de corriente de la pared, revise las condiciones de instalación de esta unidad y compruebe las conexiones del cable del altavoz. Si se produce la misma situación cuando vuelve a encender la unidad, contacte con el centro de atención al cliente de Marantz.

No se reproduce sonido

No se reproduce sonido a través de los altavoces.

- Compruebe las conexiones del altavoz y las conexiones a otros dispositivos. (☞ p. 17)
- Altere el selector de entrada para que coincida con el conector de entrada (BALANCED o UNBALANCED) del dispositivo conectado. (☞ p. 17)
- Inserte los cables de conexión por completo.
- Compruebe que los conectores de entrada y salida no están conectados a la inversa.
- Compruebe los cables en busca de daños.
- Compruebe que los cables del altavoz están conectados correctamente. Compruebe que los conductores internos del cable entran en contacto con la parte metálica de los terminales del altavoz. (☞ p. 13)
- Ajuste firmemente los terminales de altavoz. Compruebe si los terminales de altavoces están sueltos. (☞ p. 13)

Restablecer los valores predeterminados

Si no puede utilizarse la unidad, su reinicio puede solucionar el problema. Recomendamos reiniciar la unidad antes de restaurar los ajustes a la configuración predeterminada.

Si las operaciones no mejoran reiniciando la unidad, siga los siguientes pasos.

Se restablecen diversos ajustes a los valores predeterminados de fábrica. Realice los ajustes de nuevo.

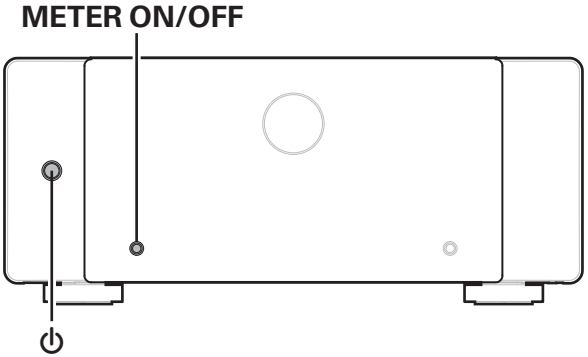

1 **Desconecte la alimentación pulsando ⏻.**

2 **Pulse ⏻ mientras mantiene pulsado METER ON/OFF.**

La iluminación y los LED siguen parpadeando mientras se mantiene pulsado el botón.

Explicación de términos

Impedancia de altavoces

Se trata de una resistencia determinada del altavoz ajustada a una corriente alterna y expresada en ohmios.

Cuanto más reducida se la impedancia, más grande será la emisión.

Sin embargo, la carga del amplificador se incrementa. Utilice altavoces cuya impedancia sea compatible con esta unidad.

Circuito de protección

Se trata de una función que evita que los componentes sufran daños cuando se produzca una anomalía en la red eléctrica, como una sobretensión o exceso de temperatura.

Especificaciones

Salida nominal:	Normal, BI-AMP 200 W x 2 (carga de 8 Ω/ohm, 1kHz, T.H.D. 0,05 %) 400 W x 2 (carga de 4 Ω/ohm, 1kHz, T.H.D. 0,7 %) BTL 400 W x 2 (carga de 8 Ω/ohm, 1kHz, T.H.D. 0,05 %)
Conectores de salida:	4 – 16 Ω/ohmios (Normal, BI-AMP) 8 – 16 Ω/ohmios (BTL)
Frecuencia de respuesta (1 W, 8 Ω)**:**	5 Hz – 70 kHz ±3 dB
Sensibilidad/impedancia de entrada:	1,4 V / 47 kΩ/kiloohmios (UNBALANCED) 2,8 V / 100 kΩ/kiloohmios (BALANCED)
Relación señal a ruido (IHF-A)**:**	110 dB
Nivel de amplificación del voltaje:	29 dB
Temperatura operativa:	5 °C - 35 °C
Alimentación eléctrica:	CA 230 V, 50/60 Hz
Consumo de energía:	500 W
Consumo de energía en modo de espera:	0,2 W

Con el propósito de introducir mejoras, las especificaciones y el diseño del equipo están sujetos a cambios sin previo aviso.

■ Dimensions (Unidad : mm)

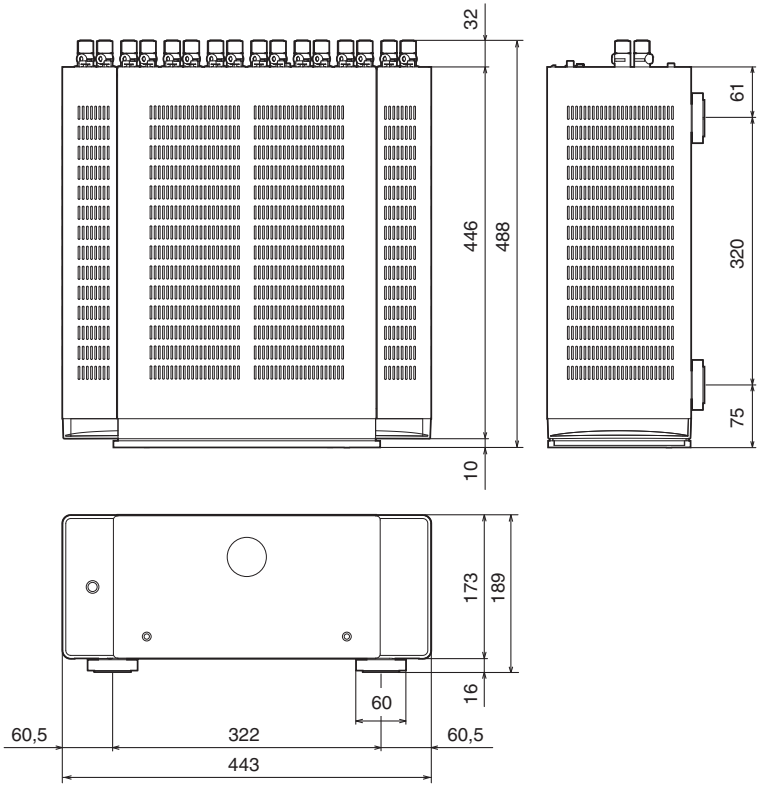

■ Peso: 19,8 kg

Indice alfabético

☞ Numéricos

15.2-canales 16
17.4-canales 16
7.1 canales 16

☞ A

AMP CONTROL 21
Amplificación dual 19

☞ B

BTL 20

☞ C

Circuito de protección 36

☞ E

En espera automática 26

☞ I

Iluminación 31

☞ M

Medidor de nivel 30

☞ P

Panel delantero 7
Panel trasero 9

☞ R

Resolución de problemas 32

☞ Z

ZONE2/ZONE3 16

marantz®

3520 10846 00ASB
©2022 Sound United. All Rights Reserved.